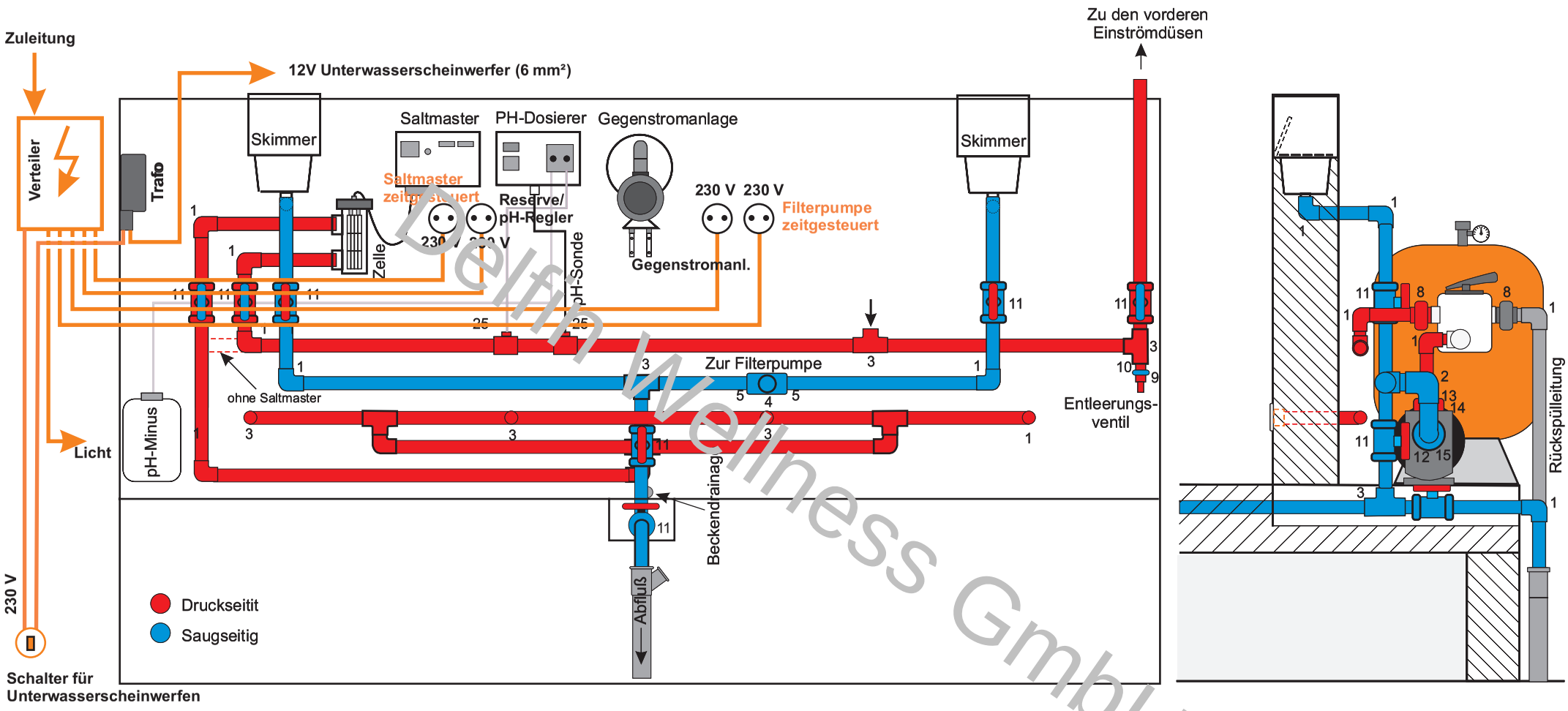

Delfin Wellness GmbH

Für die Zeitsteuerung der Sandfilteranlage
und Saltmaster: 1 Stk. Zeitschaltuhr für Verteilereinbau
mit 2 Schaltkreise

1 Steckdose für Dolphin Bodenreiniger
Vorkehrung für Außenbeleuchtung

Leistung:

Gegenstromanlage 2,0 KW
Filterpumpe 0,56 KW
Trafo: 0,6 KW
Saltmaster: ca. 0,07 KW

Delfin Handelsges.m.b.H.
A-4060 Leonding, Meixnerstr. 2
Tel.: 0732 / 681 000

Skizze:	**Verrohrungsschema Systemsteinpool**		
B x H:	400 x 150 cm	Anz. E-Düsen:	
Datum:	2.4.2007	Gez.:	J. Kogler